No	제품 코드	특이 사항	비고
1	BS2701-K11	검정색	-

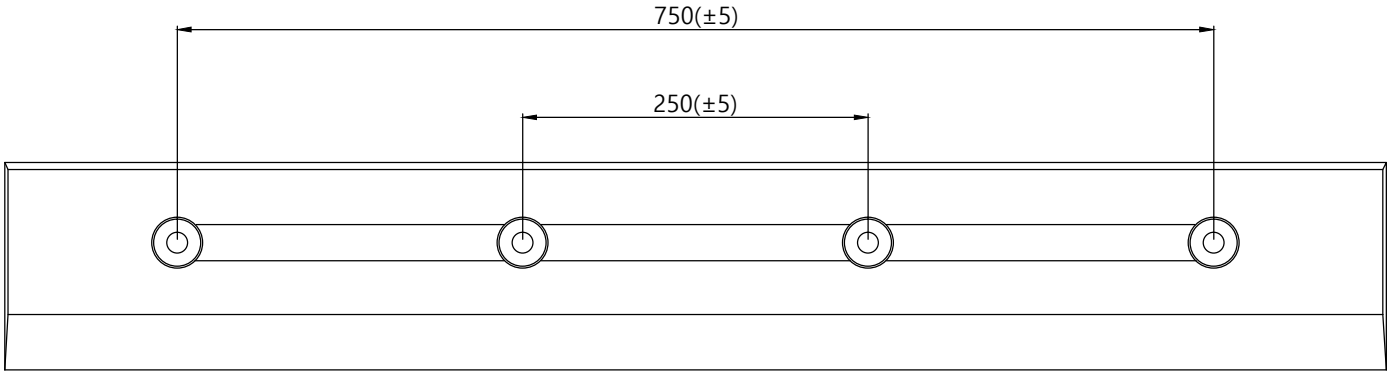

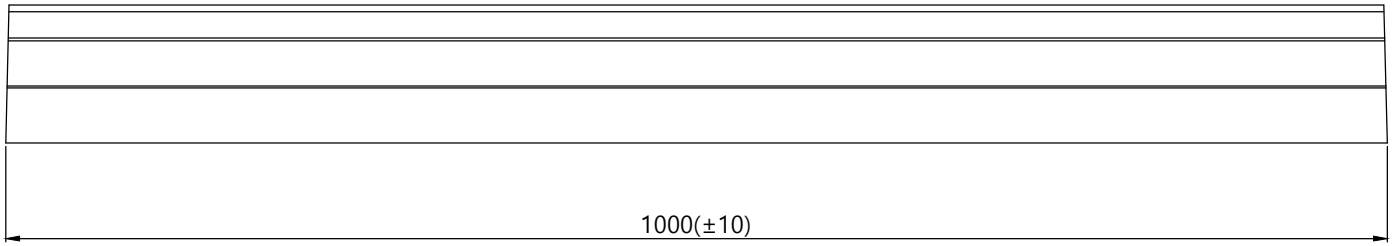

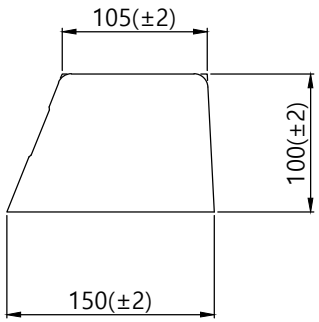

NOTE

1.제품의 규격은 자체 사정으로인하여 변경될수 있음.
2.제품의 색상은 기본 검정색 으로 함.
3.기타 제품 문의는 1588-0490으로 문의 바람.

Tolerance	DATE	2015.02.11	MATERIAL	고무	Scale
-	DESIGN	Shin.w.h	TITLE	범퍼_데크_1.0M	N/S
	CHECK	-		150x100x1000	Sheet - / -
	APP`D	-	DWG NO.	BS2701-K11	Quantity -
				신도산업(주)	