No	제품 코드	특이 사항	비고
1	GCBNN1-R11	적색	-
2	GCBNN1-W11	백색	-
3	GCBNN1-Y11	황색	-
4	GCBNN1-O11	오렌지색	-

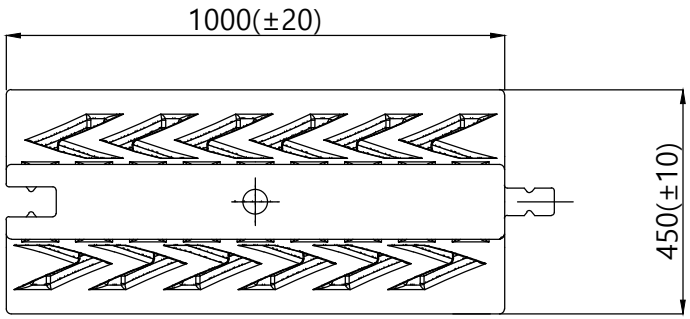

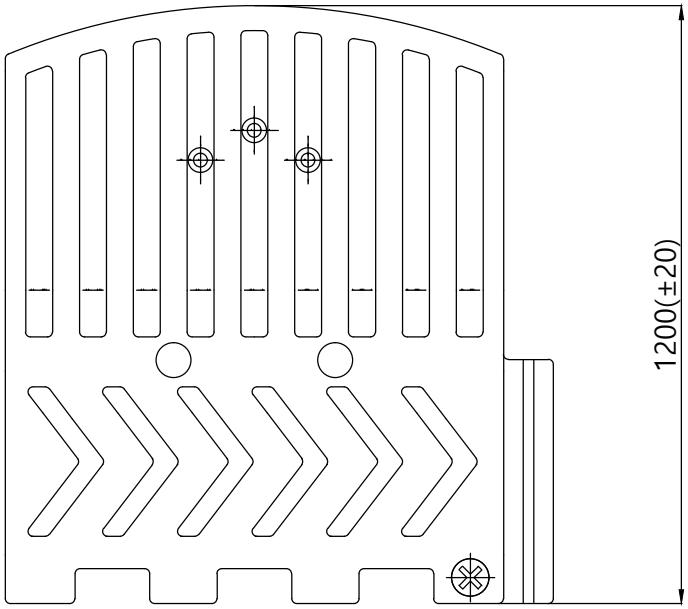

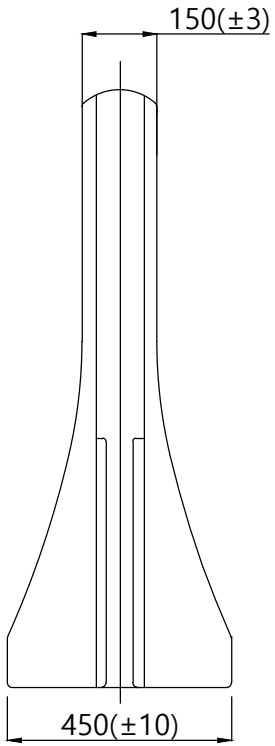

NOTE

1.제품의 규격은 자체 사정으로인하여 변경될수 있음.
2.제품의 색상은 기본 오렌지색 으로 함.
3.기타 제품 문의는 1588-0490으로 문의 바람.

Tolerance	DATE	2015.05.27	MATERIAL	LLDPE	Scale
-	DESIGN	Shin.w.h	TITLE	라인베리어(소형)	N/S
	CHECK	-		1000Wx450Lx1200H	Sheet - / -
	APP`D	-	DWG NO.	GCBNN1-*11	Quantity -
				신도산업(주)	