No	제품 코드	특이 사항	비고
1	GS0803-O22	고속도로용	-

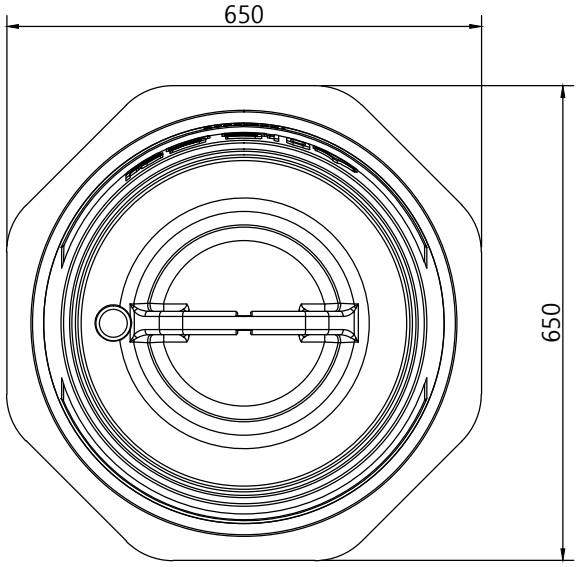

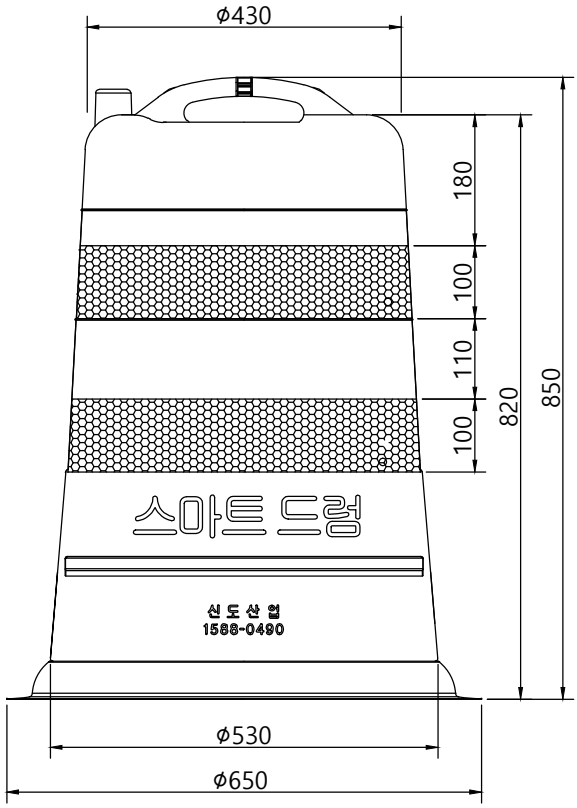

스마트 드럼-고속도로용

NOTE

1.제품의 규격은 자체 사정으로인하여 변경될수 있음.
2.제품의 색상은 기본 오렌지색 으로 함.
3.기타 제품 문의는 1588-0490으로 문의 바람.

Tolerance	DATE	2015.04.17	MATERIAL	HDPE	Scale
-	DESIGN	Shin.w.h	TITLE	스마트드럼(고속도로용)	N/S
	CHECK	-		530x850	Sheet - / -
	APP`D	-	DWG NO.	GS083-O22	Quantity -

신도산업(주)