No	제품 코드	특이 사항	비고
1	GS0101-K12	검정색(S)	-
2	GS0101-Y12	황색(S)	-
3	GS0101-B11	청색(M)	-
4	GS0101-Y11	황색(M)	-

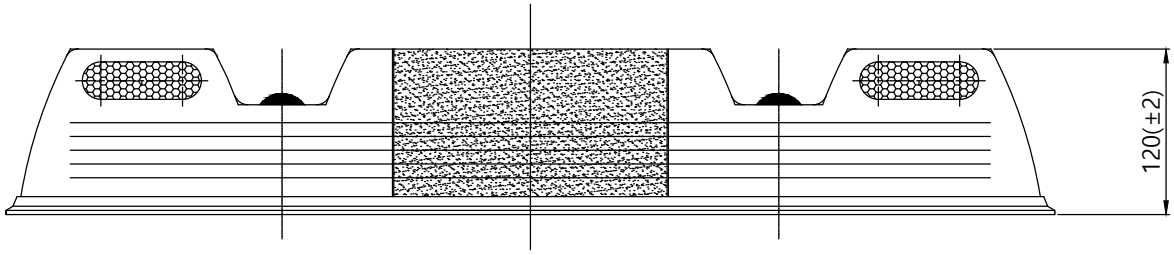

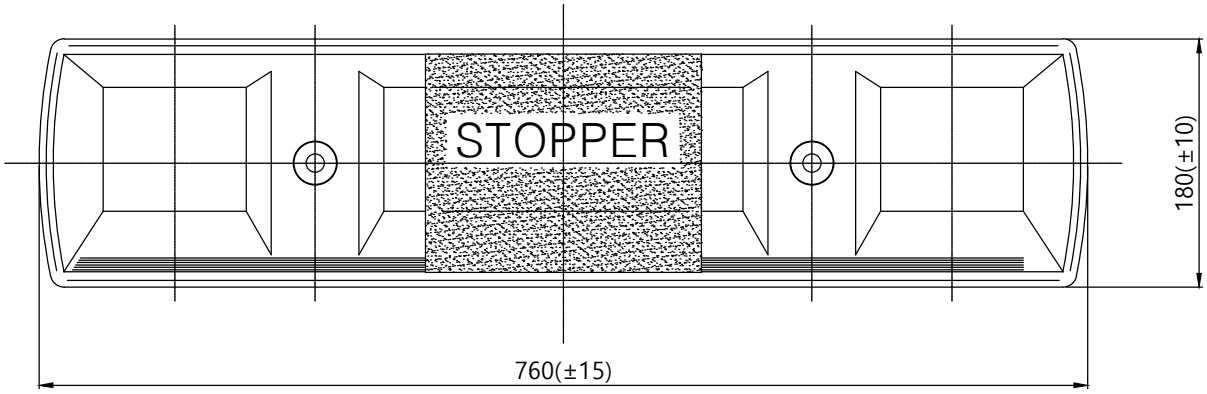

NOTE

1.제품의 규격은 자체 사정으로인하여 변경될수 있음.
2.제품의 색상은 기본 검정색/황색 으로 함.
3.기타 제품 문의는 1588-0490으로 문의 바람.

Tolerance	DATE	2018.09.06	MATERIAL	복합PP	Scale
-	DESIGN	Byun.j.s	TITLE	신도주차블럭	N/S
	CHECK	-		760x180x120H	Sheet - / -
	APP`D	-	DWG NO.	GS0101-*1*	Quantity -
				신도산업(주)	