No	제품 코드	특이 사항	비고
1	GS0401-Y11	-	-

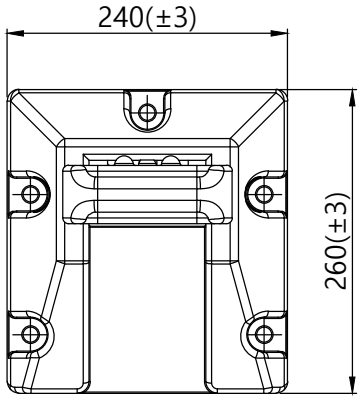

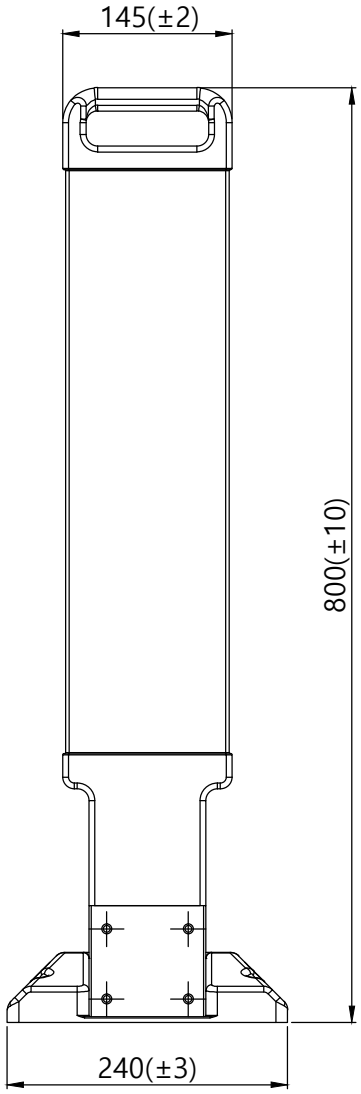

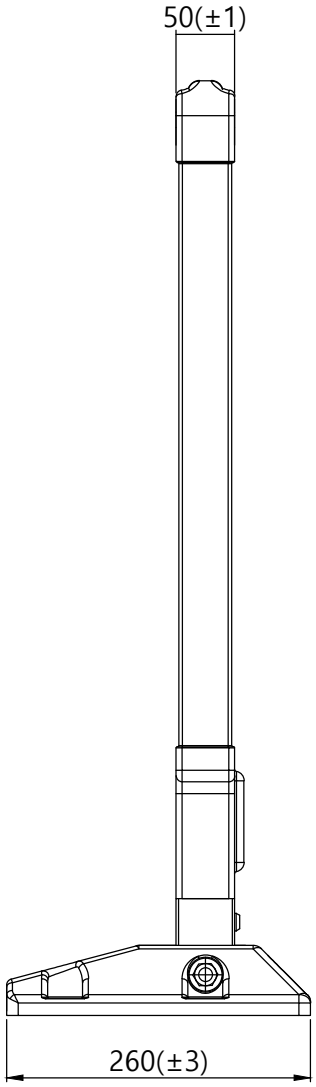

NOTE

1.제품의 규격은 자체 사정으로인하여 변경될수 있음.
2.제품의 색상은 기본 노란색 으로 함.
3.기타 제품 문의는 1588-0490으로 문의 바람.

Tolerance	DATE	2015.04.17	MATERIAL	PP	Scale
-	DESIGN	Nam.k.w	TITLE	주차금지봉	N/S
	CHECK	-		H800	Sheet - / -
	APP`D	-	DWG NO.	GS0401-Y11	Quantity -
				신도산업(주)	